UMP系列小型動力單元
Compact Power Unit

最高工作壓力70kgf/cm²

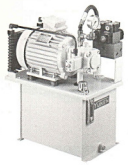

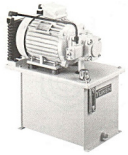

使用低噪音高效率泵，油壓動力系統小型、輕量、簡單，以節省安置空間。
裝置高性能之風扇冷卻器，在小型化的同時也能提升其冷卻效果。
適合在各NC電腦車床、NC綜合加工機、磨床、專用機等加工機械。

■規格

UNIT型號	PUMP排量 1800r.p.m(l/min)	最高使用壓力 MPa ★1	壓力調節範圍 MPa	TANK容量 L	電動機 kw	重量 kg
UMP12-A -2-1-10	12	3.5	1.5~3.5	20	0.75kw-4P	39
UMP12-A -3-1-10				30		45
UMP12-C -2-2-10		7.0	3.0~7.0	20	1.5kw-4P	59
UMP12-C -3-2-10				30		45
UMP20-A -2-2-10	20	3.5	1.5~3.5	20		48
UMP20-A -3-2-10				30		54
UMP20-C -2-2-10		7.0	3.0~7.0	20		48
UMP20-C -3-2-10				30		54
UMP20-C -2-3-10				20	2.2kw-4P	56
UMP20-C -3-3-10				30		62
UMP30-A -3-2-10	30	3.5	1.5~3.5	30	1.5kw-4P	57
UMP30-A -3-3-10				30	2.2kw-4P	65
UMP30-C -3-3-10		7.0	3.0~7.0	30		65

★1是表示泵本體的最高工作壓力。與電動機額定輸出功率對應的壓力一流量特性，另有型錄備索。
2如欲將油路板裝置於油箱上，其聯數不可超過三聯，超過三聯者，請裝置於機台上。如有特殊情況，不列入標準油箱內。
3小型標準 UNIT 之標準色爲（臺灣區塗料油漆工業同業公會色卡）NO. 1-61沙色。如欲指定顏色，請與營業人員接洽。
4請使用 ISO VG32 之乾淨石油系作動油，溫度範圍10~60°C。
5作動油更換時間：最初使用，三個月後過行第一次換油，每滿一年再更換一次，而後視油污染之情況而定。
6本公司另備有高壓210kfg/cm²用動力單元，請與我們聯繫。

■型號意義

UMP	12	- A	- 2	- 1	- 10	– ※
系列號	1800rpm l/min	壓力調整範圍 MPa {kgf/cm²}	油箱容量 L	電動機出力 kw (220V/60HZ)	設計代號	回路選擇
UMP: 小型標準 UNIT	12	A:1.5~3.5 {15~35}	2:20 3:30	1: 0.75Kw-4P	10	無記號：無油路板 M0 : P,T 轉接板 M1 : 01 - 1 聯 M2 : 01 - 2 聯 M3 : 01 - 3 聯
		C:3.0~7.0 {30~70}		2: 1.5kw-4P		
	20	A:1.5~3.5 {15~35}				
		C:3.0~7.0 {30~70}		2: 1.5kw-4P 3: 2.2kw-4P		
	30	A:1.5~3.5 {15~35}	3:30			
		C:3.0~7.0 {30~70}		3: 2.2kw-4P		

UMP系列小型動力單元
Compact Power Unit

最高工作壓力70kgf/cm²

■回路構成選擇

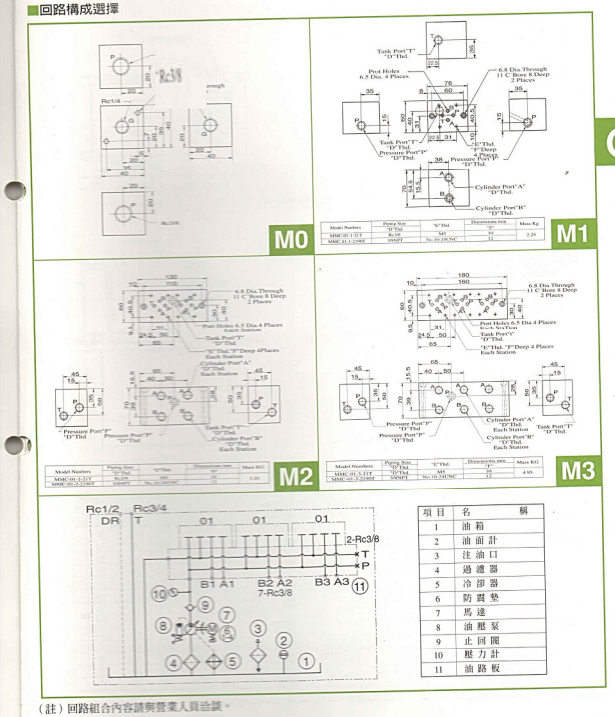

項目	名稱
1	油箱
2	油面計
3	注油口
4	過濾器
5	冷卻器
6	防震墊
7	馬達
8	油壓泵
9	止回閥
10	壓力計
11	油路板

（註）回路組合內容請與營業人員洽談。

UMP系列小型動力單元
Compact Power Unit

最高工作壓力210kgf/cm²

■安裝尺寸

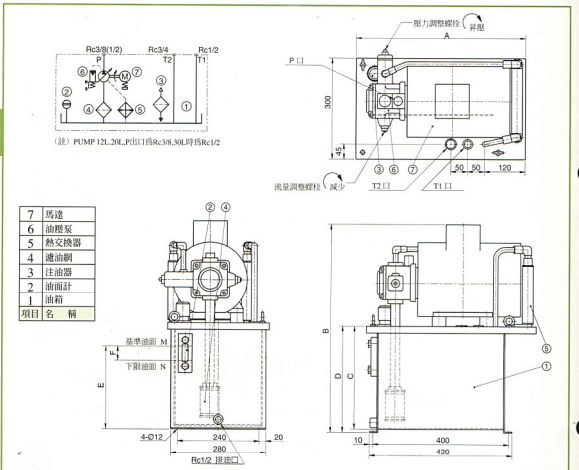

項目	名稱
7	馬達
6	油壓泵
5	熱交換器
4	濾油網
3	注油器
2	油面計
1	油箱

UNIT型號	TANK容量 L	馬達 kw	尺寸 A	B	C	D	E	F	油量 L M	N
UMP12 - A - 2 - 1 - 10	20	0.75kw-4P	430	515	250	260	200	40	20	18
UMP12 - A - 3 - 1 - 10	30		430	565	300	310	250	40	30	25
UMP12 - C - 2 - 2 - 10	20	1.5kw-4P	430	530	250	260	200	40	20	18
UMP12 - C - 3 - 2 - 10	30		430	580	300	310	250	40	30	25
UMP20 - A - 2 - 2 - 10	20		500	530	250	260	200	40	20	18
UMP20 - A - 3 - 2 - 10	30		500	580	300	310	250	40	30	25
UMP20 - C - 2 - 2 - 10	20		500	530	250	260	200	40	20	18
UMP20 - C - 3 - 2 - 10	30		500	580	300	310	250	40	30	25
UMP20 - C - 2 - 3 - 10	20	2.2kw-4P	500	550	250	260	200	40	20	18
UMP20 - C - 3 - 3 - 10	30		500	600	300	310	250	40	30	25
UMP30 - A - 3 - 2 - 10	30	1.5kw-4P	500	580	300	310	250	40	30	25
UMP30 - A - 3 - 3 - 10	30	2.2kw-4P	500	600	300	310	250	40	30	25
UMP30 - C - 3 - 3 - 10	30		500	600	300	310	250	40	30	25